图　例 Description-Figure	安装尺寸图 Drawing	芯数 Contacts	订货号 Ordering-NO
90° 直角电缆母插头 Siplit type 90° angled female cable plug 	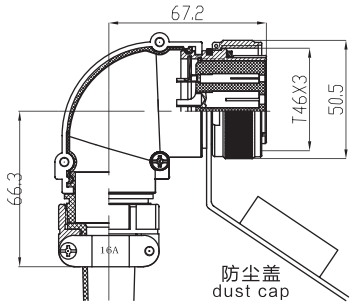	9	MY28-9A
方形法兰公插座 Square male socket 	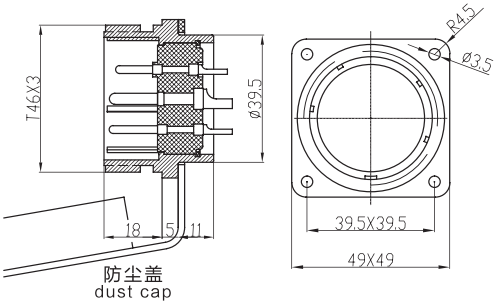	9	MY28-9B

材料和技术方式
Mateial and specifications

接插方式 Coupling	螺纹连接 Threaded coupling	**接线方式** Termination	焊接 Solder
外壳材料 Shell material	锌基合金（镀锌镀黑） Zinc alloy Zincplated black	**接插次数** Mating cycle	500 次 500
绝缘体 Insert material	电木 bakelite 塑性橡胶 Plastic rubber	**温度范围** Temperature range	-30℃ ~ +85℃
接触体材料 Contact material	铜（镀银 / 金） copper(silverplated/gold)	**电缆直径** Cable diameter	≤ ϕ17mm

技术参数
Technology parameter

芯　数 NO.of contacts	4+4+PE	
额定电流 / 电压 Rated current/voltage	20A/380V	40A/500V
工作电压（AC.V）分钟 Operation limit voltage(AC.V.rms)	500	900
耐电压（AC.V）分钟 Withstanding voltage(AC.V.rms) I minute	2000	4000
绝缘阻抗（MΩ）DC500V Insulation resistance(MΩ MIN.) at DC 500V	≤ 5000	≤ 5000
接触阻抗（mΩ）DC1A Contact resistance (mΩ MAX.) AT DC 1A	3	1
焊杯口孔径 ϕ（mm） Solder cup mouth aperture	2.2	5
接触体孔径 ϕ（mm） Solder inter diameter	2.4×5	3.45×4

孔位排列（从针的方向看）
The hole place arranges(Comply with the needle direction)

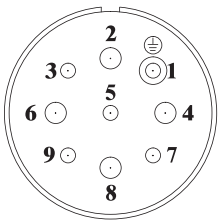

4+4+PE